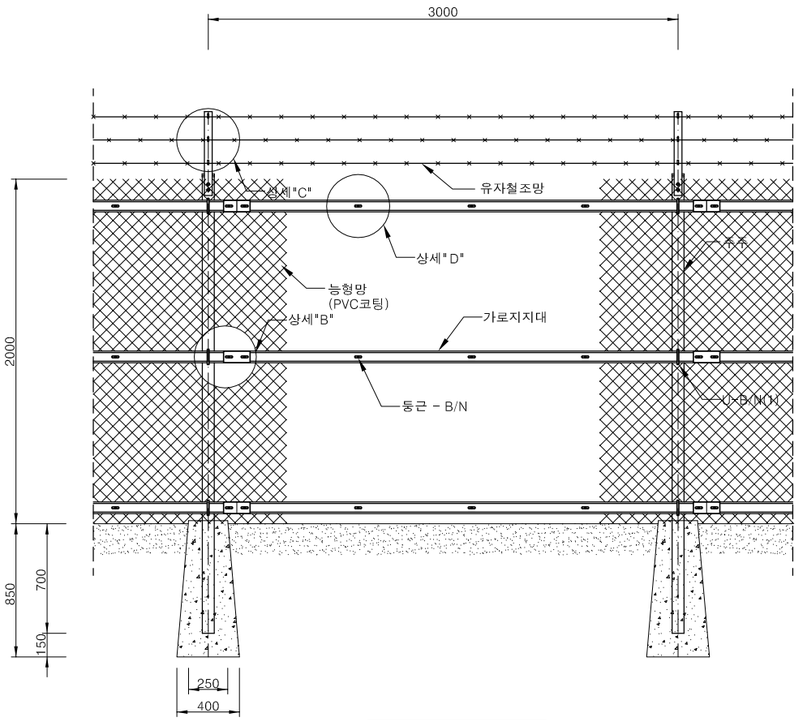
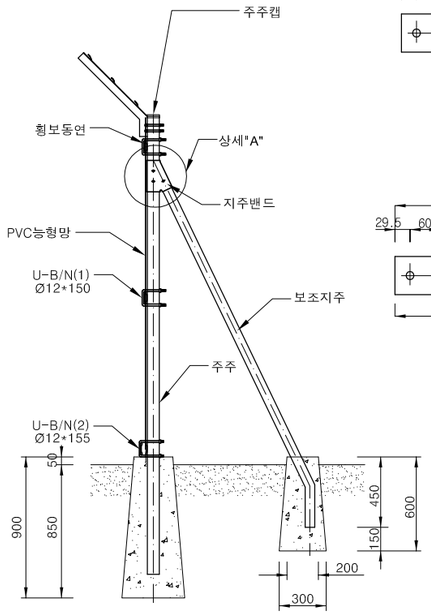
# 1 경계형 울타리 PVC 코팅 (철망 ㄱ형)

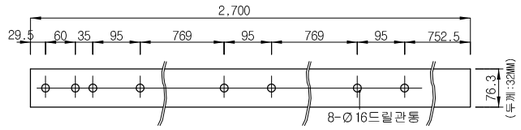
축척 : NONE



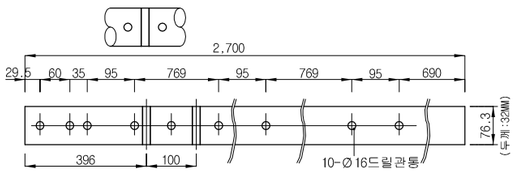

정 면 도



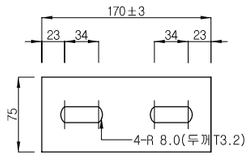

단 면 도



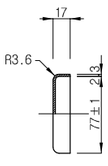

주기둥 BOLT 시공




주기중 + 보조기둥 BOLT 시공



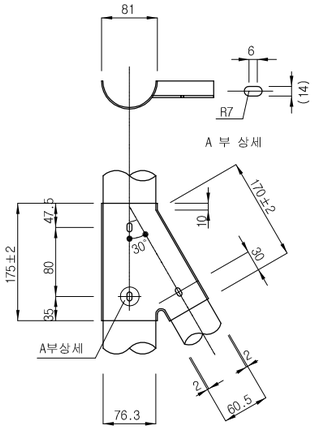

연 결 판



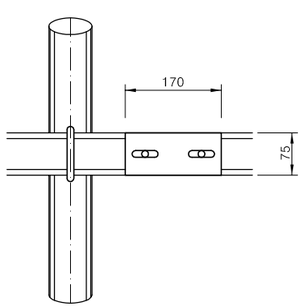

캡

## 재 료 표

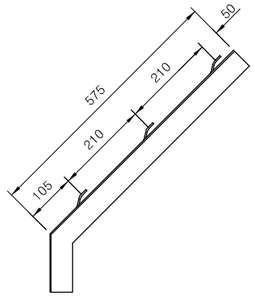
| 명 칭 | 규 격 | 단위 | 수 량 | 비 고 |
|---|---|---|---|---|
| 주 주 | (Ø76.3X3.2X2,700mm) | 본 | 1.0 | |
| 주주캡 | Ø76.3mm | 개 | 1.0 | |
| 보조지주 | (Ø60.5X3.2X2,060mm) | 본 | 0.2 | |
| 가로지지대 | (75X3.2X3,000mm) | 개 | 6.0 | |
| 지지대연결판 | (75X3.2X170mm) | 개 | 6.0 | |
| 앵 글 | (4X50X50XL705mm) | 개 | 1.0 | |
| PVC능형망 | (#8-50X50mm) | m² | 6.00 | |
| "V"형밴드 | (Ø76.3X60.5mm용) | 개 | 0.2 | |
| "U"형볼트넛트 | (Ø12X150mm) | 개 | 2.06 | |
| "U"형볼트넛트 | (Ø12X155mm) | 개 | 1.03 | |
| 둥근볼트넛트 | (Ø12X110mm) | 조 | 2.06 | |
| 둥근볼트넛트 | (Ø12X75mm) | 조 | 0.412 | |
| 둥근볼트넛트 | (Ø12X120mm) | 조 | 0.206 | |
| 둥근볼트넛트 | (Ø12X75mm) | 조 | 5.15 | |
| 둥근볼트넛트 | (Ø12X55mm) | 조 | 10.30 | |
| 유자철조망 | 본선 12가시 | M | 9.0 | |
| 콘크리트 | 25-18-8 | m³ | 0.108 | |
| 거푸집 | 합판 6회 | m² | 1.290 | |



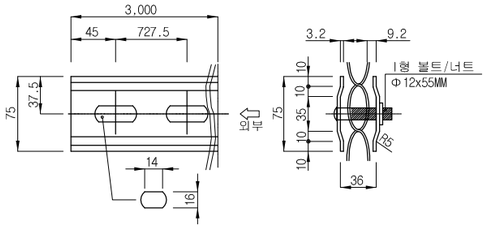

상세도 "A"



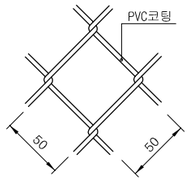

상세도 "B"



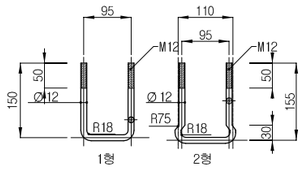

상세도 "C"




상세도 "D"




능형망 상세도




U-B/N

NOTE

1. 특별히 명시되지 않은 단위는 MM이고 모든 철물에 특별히 명시되지 않은 철물은 K.S.D 8308 2종이상 아연용융도금재로 사용하고 유자철조망은 아연도금재로 사용한다.
2. 침투 저지봉은 이형봉 Ø19MM,L=800 으로 표면에 콜탈 2회 칠하여 동연 고정시 200MM간격으로 동연 사이에 까지 설치한다.(Y형)
3. 강관기둥 철망 설치는 지반의 요철을 철망과 수평하게 정리하고 철망과 지반의 사이가 100MM 이상 떨어지게 시공해서는 안된다.
4. 윤형 철조망은 연주상에 약 7.5MM 마다 클립에 의해 연결 되어야 한다.
5. U형 볼트 1형은 경사각이 20° 까지 사용하고 지형경사각이 20° 이상인곳은 2형을 사용한다.
6. 캡은 주기둥과 결합후 대각선 용접을 한다.
7. 보조기둥은 전체길이를 2,460MM을 기준으로 하고, 주기둥+보도기둥 BOLT 시공을 참조한다. (실시설계 시 순찰로등 현장여건에 따라 보조지주는 "ㄱ" 형태로 변경 가능함.)
8. 상단부 Y형은 현장여건에 따라 일체식이 필요한 경우 사용 할수있다. 지형에 따라 조정한다.
9. 경계휀스는 사용부대 협의하에 국방색으로 도장할 수 있다.

※ 현장여건과 상이한 경우 동등 이상의 제품을 사용할 수 있음.

| | | | | | | | | | |
|---|---|---|---|---|---|---|---|---|---|
| 국 방 부<br>표준설계도 | 회사명 (주)토펙 엔지니어링 & 건축사사무소<br>Architects, Planners & Engineers<br>TEL: 070) 7609-4384,86 FAX: 02) 577-7379 | 시설명<br>토목 표준상세도 | 설계자<br>이 동근 | 감 독 관<br>이 용휴 | 승 인<br>( 시설본부 과장 )<br>김 영봉 | 국토교통부 | 공고번호 | 제2016-370호 | 도면명<br>경계형 울타리 PVC코팅 (철망 ㄱ형) | 도면번호<br>CD-08-005 |
| | | | 검 토 자<br>전 은 미 | | | | 공고일자 | 2016.03.25 | | 일련번호<br>389 |